MAYEKAWA
MYCOM

Винтовые компрессорные агрегаты

для складов хранения и скороморозильных аппаратов

I серия

Японское качество — в коммерческий холод!

ОСОБЕННОСТИ И ПРЕИМУЩЕСТВА

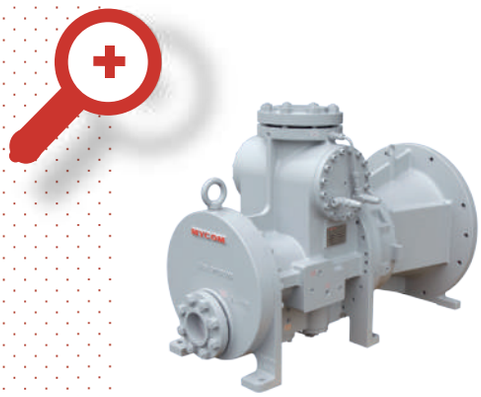

фланцевые электродвигатели
исключают процесс центровки

встроенные обратный клапан и всасывающий фильтр
обеспечивают компактность исполнения

высококачественное сальниковое уплотнение
сильфонного типа с HNBR каучуковыми кольцами

регулирование производительности
ступенчатое 100%, 75%, 50%

промышленный профиль роторов
гарантирует длительный срок службы

балансировочный поршень
компенсирует осевые нагрузки
сохраняет высокий COP в процессе эксплуатации

радиально-упорные шарикоподшипники
двунаправленного действия
большего типоразмера, чем в коммерческих компрессорах

ТЕХНИЧЕСКИЕ ХАРАКТЕРИСТИКИ

УСЛОВИЯ

R507A

DX
экономайзер

перегрев
10K
переохлаждение
5K

Модель		i125S-TWIN						
Т кип, °C	n, об/мин	Т конд, °C	+37		+40		+43	
		Подача, м³/ч	Qo/Ne, кВт					
-37	2950	394	100 76	**1,32**	96 80	**1,20**	92 84	**1,11**
	3550	474	122 93	**1,31**	116 98	**1,19**	112 102	**1,10**
-45	2950	394	68 69	**0,99**	64 72	**0,89**	62 76	**0,81**
	3550	474	82 84	**0,98**	78 88	**0,89**	74 92	**0,81**

Модель		i125L-TWIN						
Т кип, °C	n, об/мин	Т конд, °C	+37		+40		+43	
		Подача, м³/ч	Qo/Ne, кВт					
-37	2950	590	148 110	**1,34**	142 116	**1,22**	136 121	**1,12**
	3550	712	179 134	**1,33**	171 141	**1,21**	164 147	**1,12**
-45	2950	590	100 100	**1,00**	95 105	**0,91**	91 110	**0,83**
	3550	712	122 122	**1,00**	115 128	**0,90**	109 133	**0,82**

Модель		i160M-TWIN						
Т кип, °C	n, об/мин	Т конд, °C	+37		+40		+43	
		Подача, м³/ч	Qo/Ne, кВт					
-37	2950	1038	273 194	**1,41**	262 203	**1,29**	252 212	**1,19**
	3550	1248	330 235	**1,40**	316 247	**1,28**	304 258	**1,18**
-45	2950	1038	188 175	**1,07**	178 184	**0,97**	170 192	**0,88**
	3550	1248	226 213	**1,06**	215 224	**0,96**	205 234	**0,88**

Остальные модели (i160S, i160L) доступны по запросу

ПРИМЕНЕНИЕ АГРЕГАТОВ

СКЛАДЫ ХРАНЕНИЯ

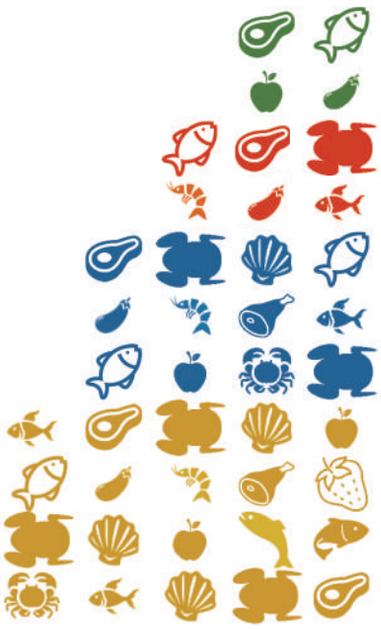

i125S	1000 тонн	i125S-HE SOLO
i125S-TW	2000 тонн	i125S-HE TWIN
i125L-TW	3500 тонн	i125L-HE TWIN
i160M-TW	5000 тонн	i160M-HE TWIN

Показатели рассчитаны при следующих условиях:
Te = -27 °C, Tк = +35 °C, Tкам = -20 °C, Tвх продукции = -16 °C, Tвых продукции = -18 °C.

ФРИЗЕРЫ

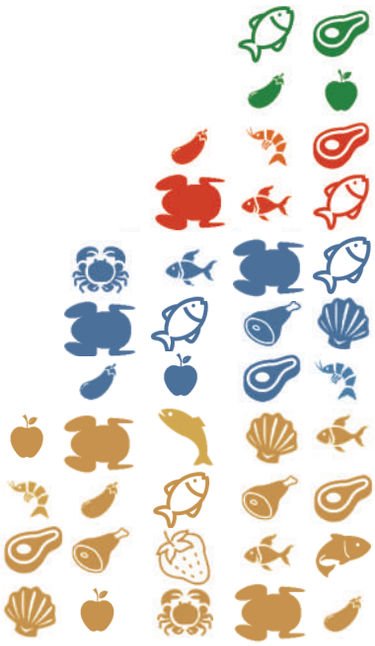

i125S	10 т/сутки	i125S-HE SOLO
i125S-TW	20 т/сутки	i125S-HE TWIN
i125L-TW	30 т/сутки	i125L-HE TWIN
i160M-TW	50 т/сутки	i160M-HE TWIN

Показатели рассчитаны при следующих условиях:
Te = -40 °C, Tк = +35 °C, Tвх продукции = +10 °C, Tвых продукции = -18 °C.

БАЗОВАЯ КОМПЛЕКТАЦИЯ

- винтовые компрессоры Mycom
- фланцевые электродвигатели Mayekawa 380В, 50 Гц
- пластинчатый DX экономайзер
- маслоотделитель циклонного типа
- маслоохладитель (водяной, DX, воздушный)
- встроенные всасывающий фильтр и обратный клапан
- общий всасывающий коллектор
- панель манометров 5 x 100 мм
- сенсорная панель управления Siemens Simatic HMI
- сдвоенный предохранительный клапан
- средства КИПиА
- запорно-регулирующая арматура
- полная трубная обвязка в пределах агрегата
- комплект разрешительной документации ТР ТС

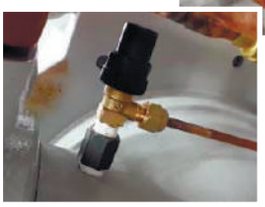

ГАБАРИТНЫЕ РАЗМЕРЫ, ЧЕРТЕЖИ

Модель	Длина, мм	Ширина, мм	Высота, мм	Масса, кг
i125S-TWIN	2200	2030	2000	3520
i125L-TWIN	2500	2150	2150	4345
i160M-TWIN	3640	1910	2440	5670

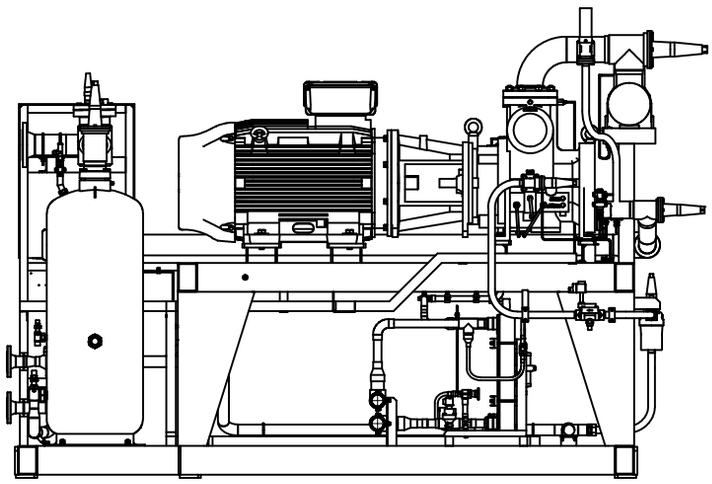

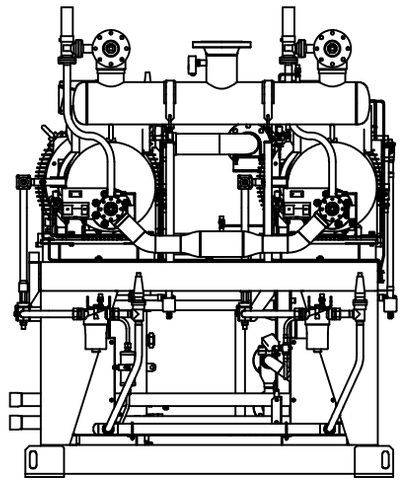

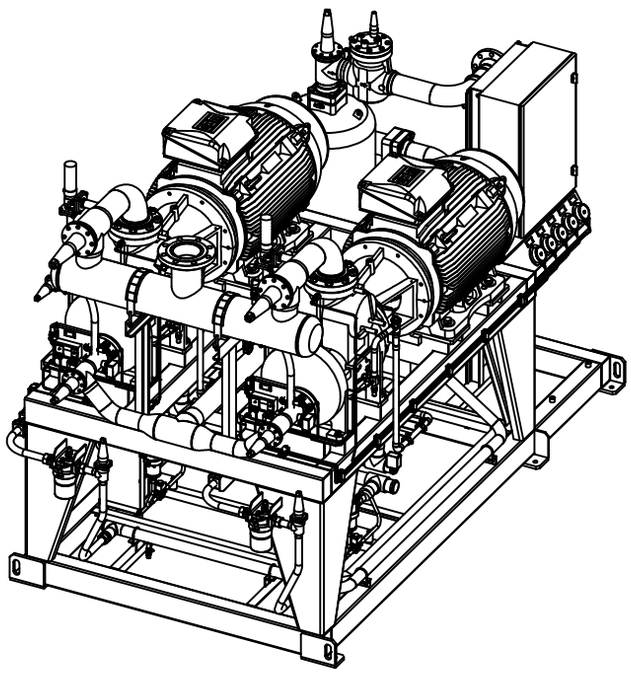

КОНТАКТНАЯ ИНФОРМАЦИЯ

ООО «Маекава Рус»
127018, г. Москва, ул. Полковая, д. 1, стр. 1
Тел.: 8-499-230-01-76/78
Факс: 8-499-230-21-12
info@mayekawa.ru, service@mayekawa.ru

Дополнительный офис
690091, г. Владивосток, ул. Тигровая, д. 30, оф. 22
Тел.: 8-423-279-15-03, 8-905-795-01-40